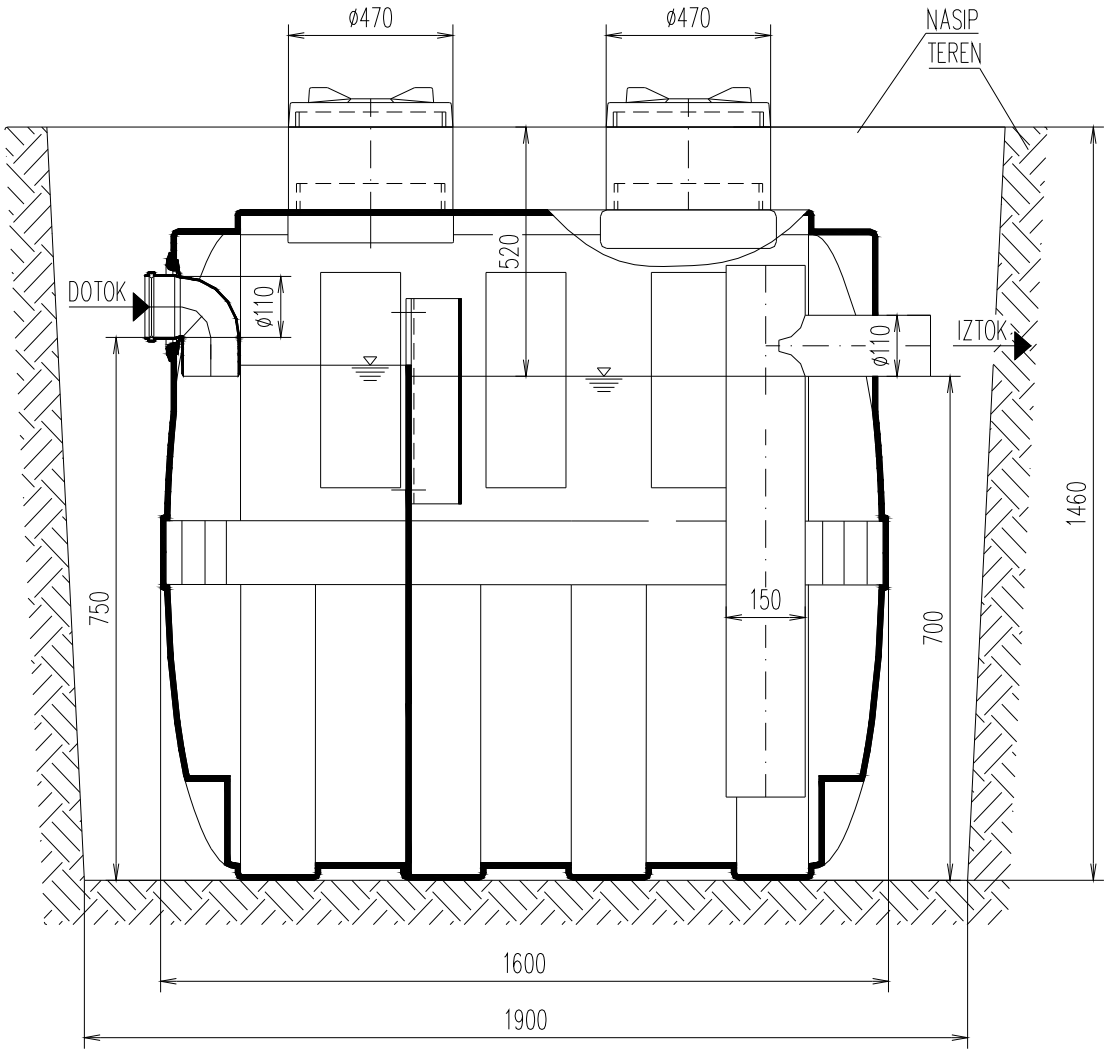

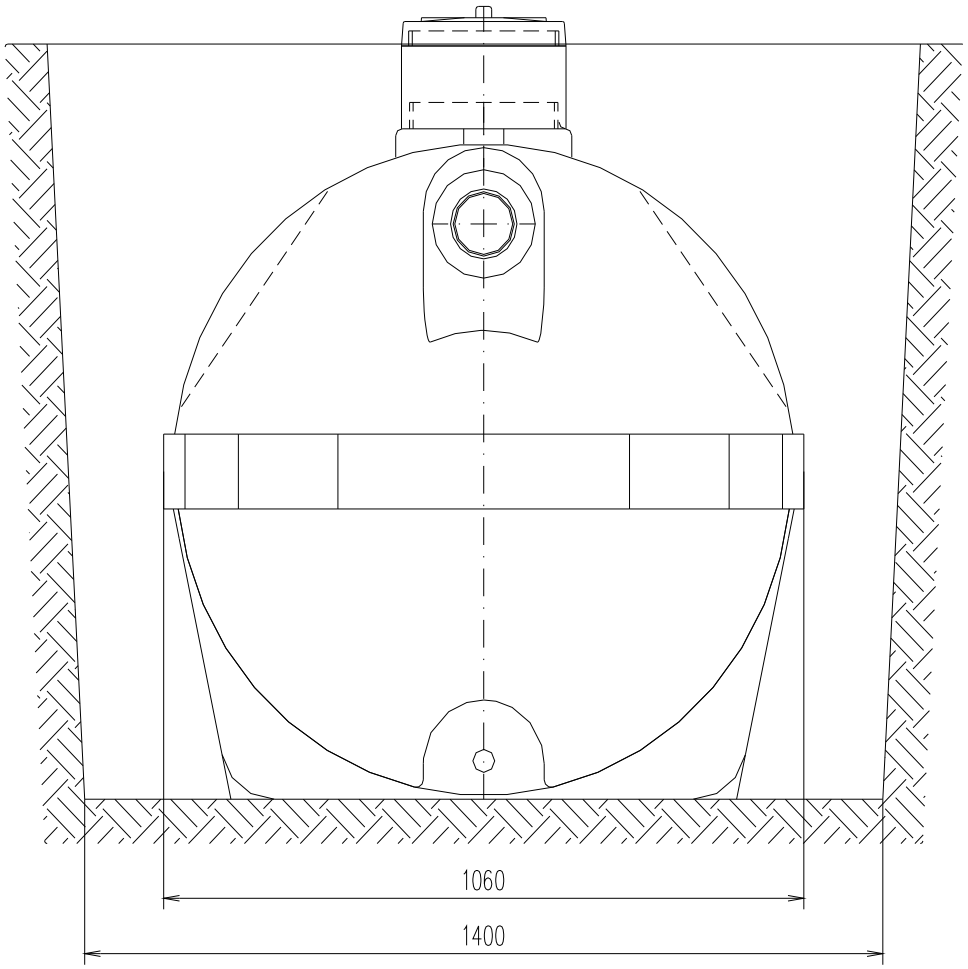

						Merilo:	115kg kg/kos
						Material: PE	
				Dne	Ime	Naziv:	
				Izdel. 15.01.08	Aleš	V=1000l MAŠČOBNIK NG-3	
				Kontr.	Matjaž		
				K.std.			
				PODJETJE ZA PREDELAVO IN TRŽENJE d.o.o. ČERNELAVCI GORIČKA 150,9000 MURSKA SOBOTA		0007537	I.
Ozn	Sprememba	Dne	Ime				